Plaatsing ZIPpole volgens EN12767, 100HE3 / 100-HE-C



plaatsing mast

zachte behandeling graag
dit is een passief veilige mast

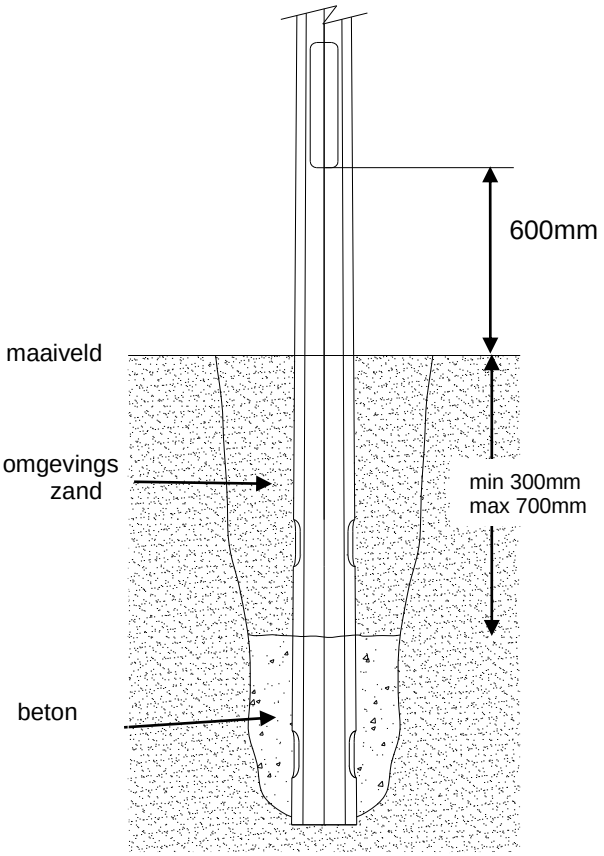

Volume van beton:
0.2m³ voor palen met lichtpunthoogte < 10m
0.3m³ voor palen met lichtpunthoogte ≥ 10m

Beton:
samenstelling 2/4/8 :200 kg cement/
400 liter metselzand/ 800 liter betongrind
Water toevoegen voor uitharding

Let op: zorg ervoor dat vocht uit de mast weg kan dus breng geen beton aan onder de mast.
Indien de mast wordt afgevuld met zand,
mag dit tot 300mm onder het maaiveld, niet hoger.
Bescherm de kabels bij invoer door de kabelgaten tegen beton met een flexibele mantelbuis.

montage paaltop

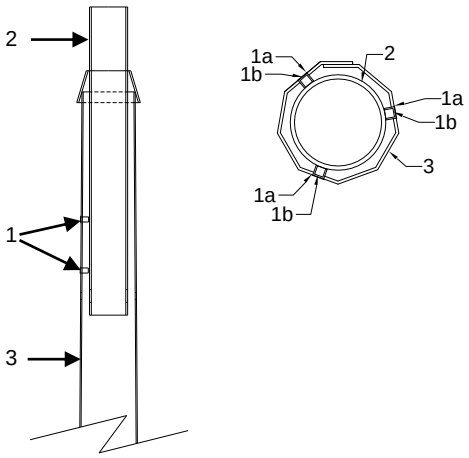

N°	omschrijving	#
1a	blindklinkmoer M6/M8	6
1b	stelbout M6/M8	6
2	Uithouder/ arm/ topbuis	1
3	mast	1

sluiten deur

duw en draai naar rechts om te sluiten
slot invetten met kopervet voor soepele werking

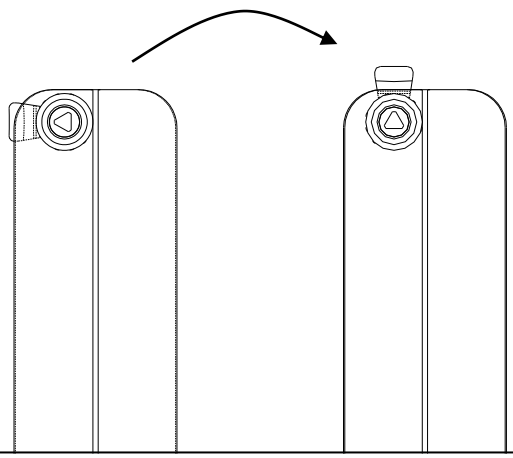

Beton

De magere funderingsbeton kan aangeleverd worden in zakjes door Safety Product of aangekocht worden:
Leveren voorbereid beton mortel, 14 zakjes (25kg/zak); voor <10m LPH
Leveren voorbereid beton mortel, 20 zakjes (25kg/zak); voor ≥10m LPH
Funderingsbeton kan ook zelf samengesteld worden. Voor iedere m3 beton heeft men ongeveer nodig: 325 kg cement (13 zakken van 25 kg) 650 kg metselzand (26 zakken van 25 kg) 1300 kg betongrind 4/16mm (52 zakken van 25 kg).

Montage van een arm met bout

Indien de ZIPpole met enkele of dubbele uithouder of arm voorzien wordt, moet de arm gefixeerd worden met een bout om het draaien van de arm te voorkomen.

Deze bout wordt meegeleverd met de arm.
Wees aandachtig voor de oriëntatie van de gaten alvorens de mast te plaatsen.

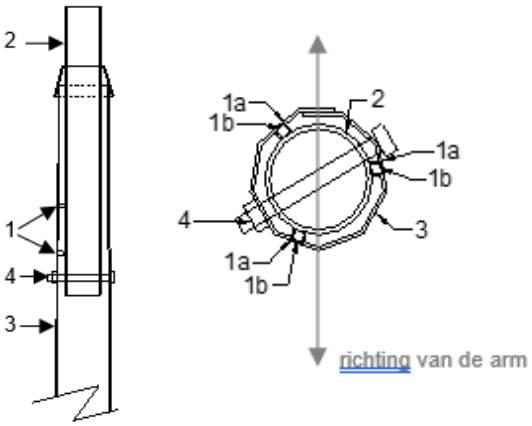

N°	Omschrijving	#
1a	blindklinkmoer M6 – M8	6
1b	stelbout M6 – M8	6
2	arm Ø 60,3- 76	1
3	mast	1
4	bout M10	1

Bevestiging van kleine materialen aan de ZIPpole

Indien men kleine materialen wil bevestigen aan de ZIPpole moet dit met een montageband met breekpunt < 4400N.
De klinknagels van de ZIPpole breken bij 4400N.
De onderkant van materiaal, zwaarder dan 2kg, dient minimum 2m boven het maaiveld bevestigd te worden.

Plaatsing maaiveldbeschermer

De maaiveldbeschermer heeft een overlangse opening waardoor de ronde vorm geopend kan worden en de maaiveldbeschermer rond de mast gelegd kan worden.
Plaats de maaiveldbeschermer op het maaiveld.



meer informatie?
info@safety-product.eu

V14 15/03/2022